ELEWACJA ZACHODNIA

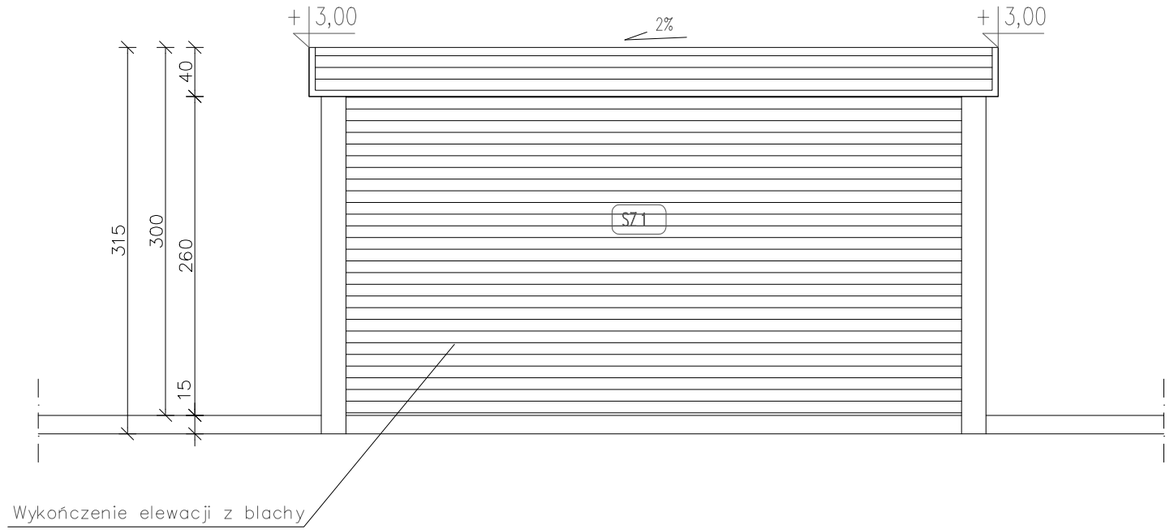

ELEWACJA WSCHODNIA

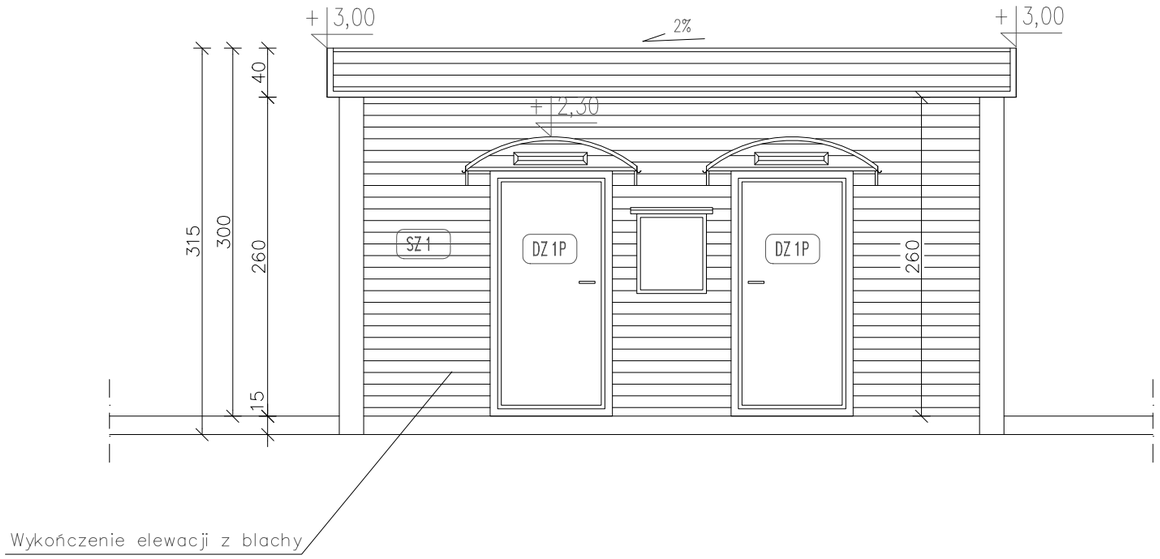

LEGENDA:

Dz1P – DRZWI ZEWNĘTRZNE 100X200CM PROJ.

SZ1 - ŚCIANA ZEWNĘTRZNA PROJ.

OKŁADZINA ELEWCYJNA Z BLACHY
PRZESTRZEŃ WENTYLACYJNA 3CM
WIATROIZOLACJA
POSZYCIE KONSTRUKCJI Z
IMPREGNOWANEJ PŁYTY OSB
WEŁNA MINERALNA MONTOWANA MIĘDZY
KONSTRUKCJĄ 4X8CM,
FOLIA PE
PŁYTA G–K 1,2CM

modus
Mirosław Macioszek
ul. Szlak 65/1004, 31-153 Kraków
tel/fax. + 48 12 63 11 035 e-mail: mmiro@go2.pl

TEMAT: MODERNIZACJA OBIEKTU ORLIK
W RAMACH PROGRAMU MODERNIZACJI
KOMPLEKSÓW SPORTOWYCH " ORLIK" 2025
PRZY UL. PSZCZELNA 13, DZ. NR 6/2, 6/3, 5/1

ADRES: 30-385 KRAKÓW, UL. PSZCZELNA 13 , DZ. NR 6/2, 6/3, 5/1

INWESTOR: GMINA MIEJSKA KRAKÓW REPREZENTOWANA
PRZEZ ZARZĄD INFRASTRUKTURY SPORTOWEJ
30-633 KRAKÓW , UL. WALEREGO SŁAWKA 10

TYTUŁ: ELEWACJE- stan projektowany

PROJEKTOWAŁ	UPRAWNIENIA	PODPIS
mgr inż. arch. MIROSŁAW MACIOSZEK	MPOIA/090/2010	
SPRAWDZAJĄCY	UPRAWNIENIA	PODPIS
mgr inż. arch. PAWEŁ ORLEF	RZ/A-06/05	

BRANŻA	DATA	FAZA	SKALA	NR RYSUNKU
ARCHITEKTURA	04.2026 r	PW	1 : 50	A - 1.7

WYMIARY SPRAWDZIĆ NA BUDOWIE, W RAZIE NIEZGODNOŚCI SKONTAKTOWAĆ SIĘ Z PROJEKTANTEM
WSZYSTKIE ZMIANY UZGADNIAĆ Z PROJEKTANTEM W RAMACH NADZORU AUTORSKIEGO